# リトルリーグ専用球場
S=1:500

ひたちなかリトルリーグ

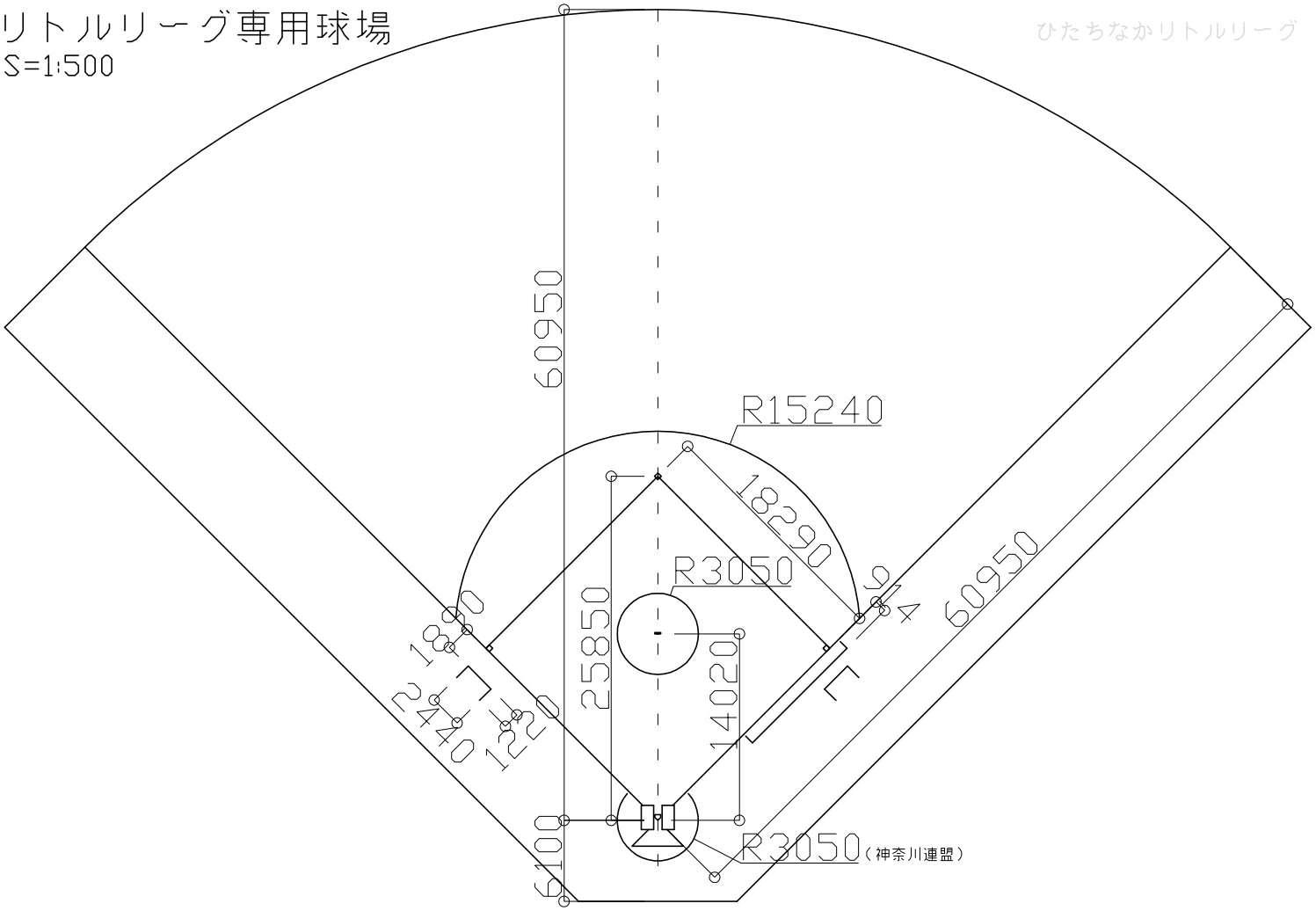
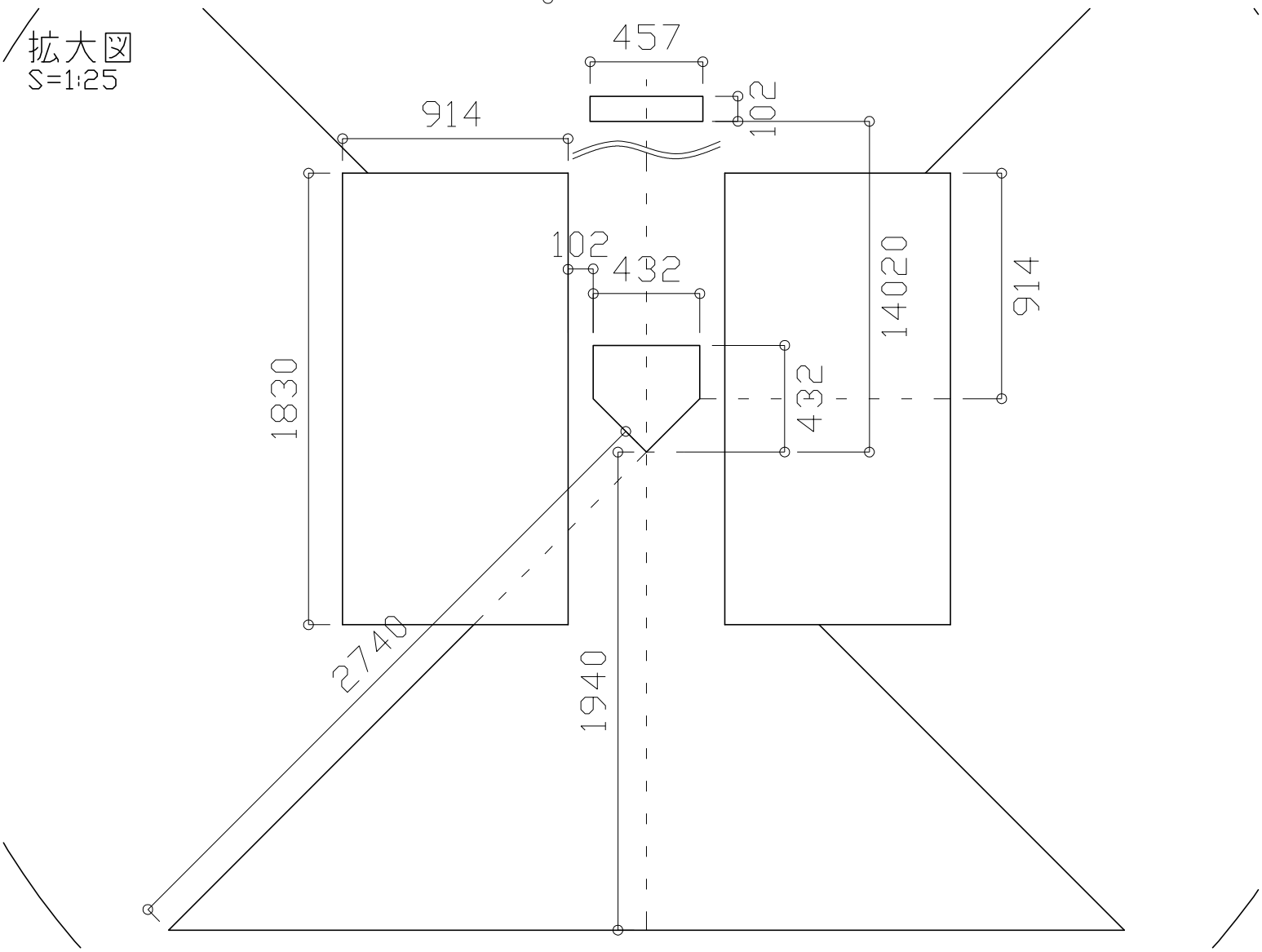
拡大図
S=1:25